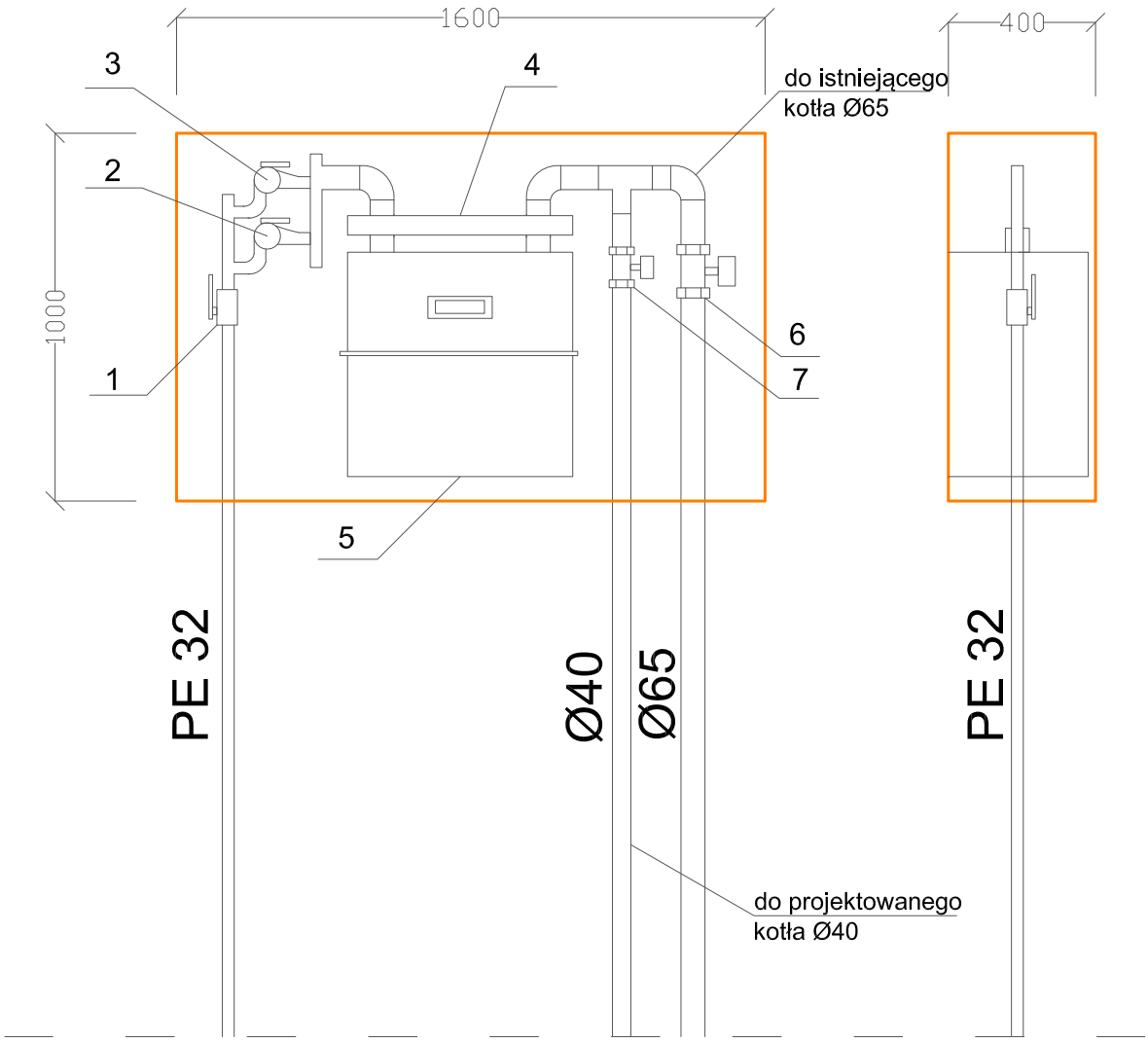

LEGENDA:
1 - zawór główny DN32
2 - reduktor mix 25 3,5 bar
3 - istniejący reduktor
4 - typowe monozłącze pod gazomierz G40
5 - gazomierz miechowy G40 Qmax=65 m3/h
6 - istniejący zawór elektormagnetyczny MAG
7 - projektowany zawór elektormagnetyczny MAG

Nazwa projektanta

ARCHITEKTONICZNE
BIURO PROJEKTOWE
KONOPSKI & KONOPSKI Sp.j.

ul. Skarszewska 42
62-800 Kalisz
tel.: 0627676738
fax: 0627676740
e-mail: biuro@konopski.pl
www.konopski.pl

Nazwa obiektu budowlanego:
Przebudowa i zamiana sposobu użytkowania zabytkowego skrzydła zachodniego dawnej Fabryki Fiedlerów z przeznaczeniem na cele muzealne raz z jego rozbucową o stopnie i podest wejścia głównego oraz pochylnie dla osób niepełnosprawnych, przebudowie budynku głównego muzeum historii przemysłu w Opatówku (w tym zamianie konstrukcji stropów, zmienia kostrukcji ścian, itp.), budowie nowej utwardzonej nawierzchni podwórza w miejscu istniejącego muru ogrodzeniowego (częściowo w miejscu istniejącego).
Adres obiektu budowlanego:
62-860 Opatówek, ul. Kościelna 1a, działki nr 726/1, 726/9, 726/10, obręb 0012 jedn. Ewid. 300708_2, Opatówek

Stadium
projekt budowlany

ELEMENTY PROJEKTOWANE

Opracował mgr inż. Ilona Grandyberg	Data 2016.11	Skala rysunku **1:20**
Projektant inż. Stanisław Wietrzyk uprawniony projektant i kierownik robót sanitarnych i zew. sieci sanitarnych Nr.ewid.upr. 160/71/Pw BN-10.9/73/82 UAN 8386/21/90	Data 2016.11	Nazwa rysunku **węzeł redukcyjno-pomiarowy skrzynka gazowa**
Sprawdzający mgr inż. Marek Licznerski uprawnienia do projektowania bez ograniczeń w zakresie instalacji sanitarnych nr NB/U/-7342/40/98	Data 2016.11	**Status** **11.2016** **Numer rysunku** **G-3**